MAX SUSPENSION LOAD = 15.4LB
MAX TRAVELLING SPEED = 65FT/MIN
TROLLEY INSTALLATION INTERVAL = 5FT

CURVED ROUTES NOT POSSIBLE

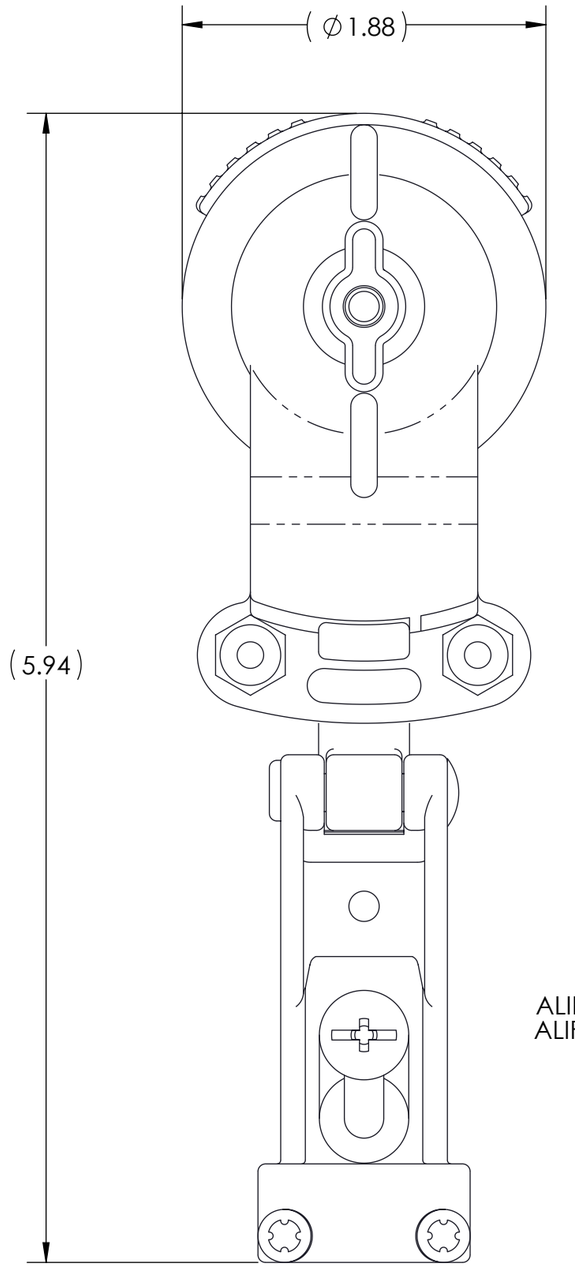

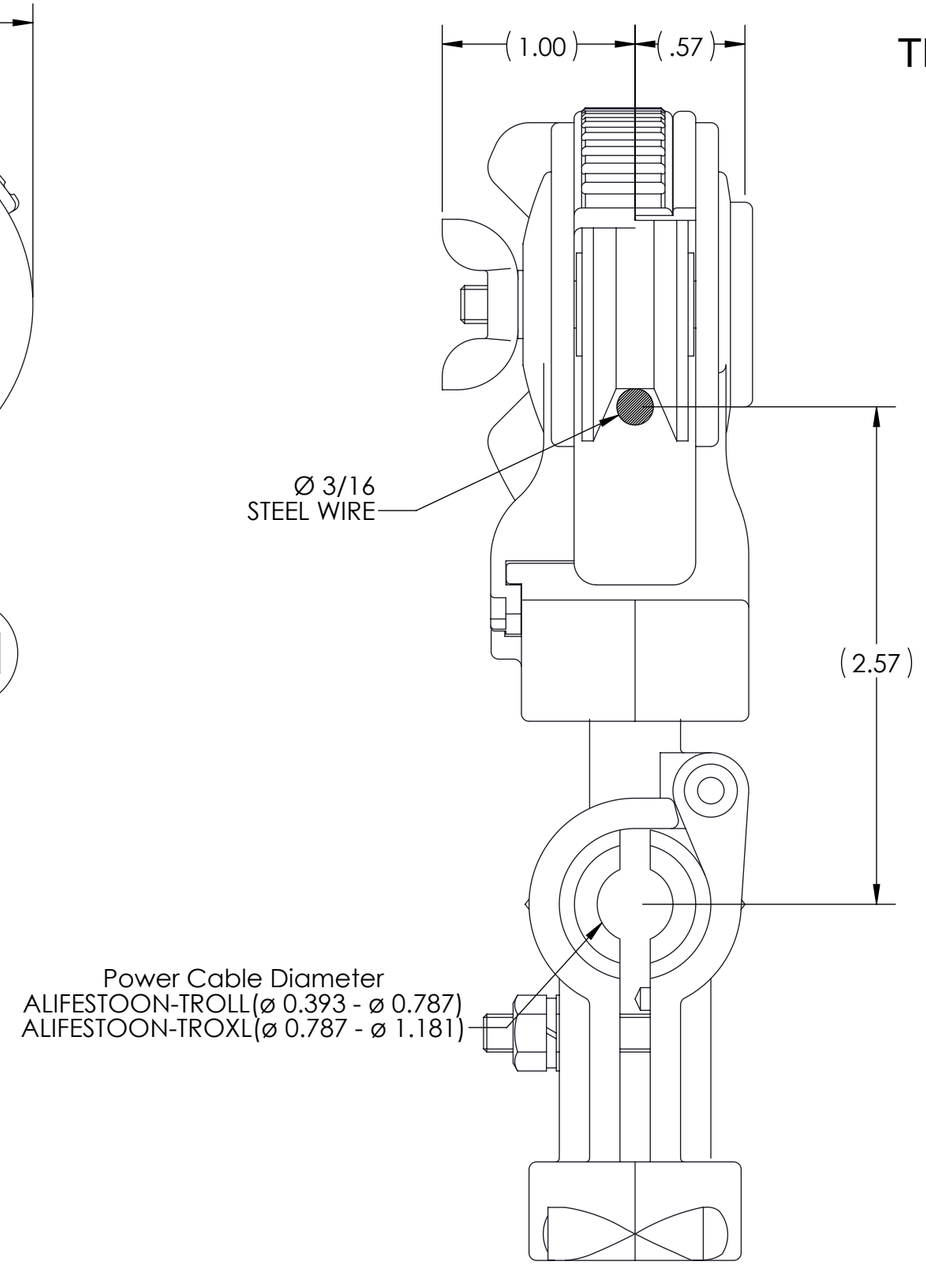

VULCAN HOIST - PALAN
3435 CREMAZIE E.
MONTREAL, QC H1Z 2J2
T. 514-728-4527
F. 514-374-4231
INFO@VULCANHOIST.COM
WWW.VULCANHOIST.COM

PROJECT/PROJET

TITLE/TITRE

FESTOON TROLLEY FOR METAL CABLE

SIZE/TAILLE	DRAWING NUMBER/NUMÉRO DE DESSIN	REV
B	ALIFESTOON-TROLL ALIFESTOON-TROXL	A

MATERIAL/MATÉRIEL

TOLERANCES			
FRACTION	±1/64"	.X	±.02
ANGLE	±.5°	.XX	±.01
X	±.05	.XXX	±.005

DRAWN BY DESSINÉ PAR	JF VALIN
INSPECTED BY INSPECTÉ PAR	
APPROVED BY APPROUVÉ PAR	

PROJECTION		
UNITS UNITÉS	IN/PO	

THE INFORMATION CONTAINED IN THIS DRAWING IS THE SOLE PROPERTY OF VULCAN HOIST. ANY REPRODUCTION IN PART OR AS A WHOLE WITHOUT THE WRITTEN PERMISSION OF VULVAN HOIST IS PROHIBITED.
L'INFORMATION SUR CE DESSIN EST LA PROPRIETÉ EXCLUSIVE DE VULCAN HOIST - PALAN. TOUTE REPRODUCTION DU DESSIN EN PARTIE OU DANS SON ENSEMBLE SANS LA PERMISSION ÉCRITE DE VULCAN HOIST - PALAN EST INTERDITE.

DATE: 2022-06-10	SCALE/ÉCHELLE: 1:1	PAGE: 1 / 1